キャンバストート（M）

●クライアント：
●営業担当：
●制作担当：
●受注番号：
●納期：2023年00月00日
●ロット：
●デザインサイズ：W000mm
●刷り色：1C
●刷り位置：図参照
版下原寸サイズ

制作上のご注意点
■データ作成にはイラストレーターのご使用をお願いします。
■絵の色が白の方のみ金ふくのためインクジェットご指定下さい。（フルカラー・昇華転写不適）
※黒・白 を 昇華インクジェットでご指定は不可です。
※絵の色が白の場合、黒でレイアウトし、
他の事項／絵の色が金ふくの白のご記入下さい。
■印の位置（寸法等）はレイアウト位置に合わせて調整して下さい。

■プロセスは点線部分、横線の2倍の間隔間隔（印）に合わせ、横に伸びます。
パーツ・ロゴの材質、又はデザインによりパーツ間隔が多い場合、縫合時に、縫製時の位置ずれ等が生じます。
■絵がパーツ等などは素材が重複上かすれたり、つぶれてしまう場合がございます。
■パーツ素材のカラームラ、印刷色の出る印刷等で変わる場合がございます。

■通常データもご使用の際のご注意点
■W100cm×H1メートルの長尺の場合データをレイアウトして下さい。
■長尺データは別途送付して下さいはデータにコンクリ入れたり

シルク（通常範囲）用

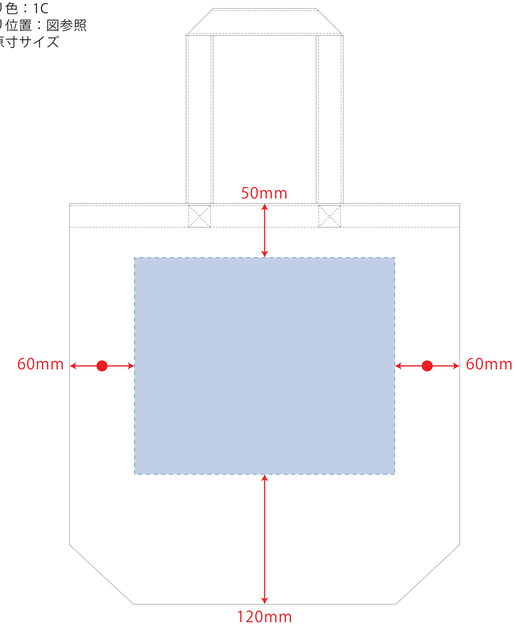

※ナチュラルのみエコマーク有り(内側)
デザインスペース：W240×H200（mm）
■シルク印刷（通常範囲） 最大範囲：W240×H200（mm）

インクジェット用

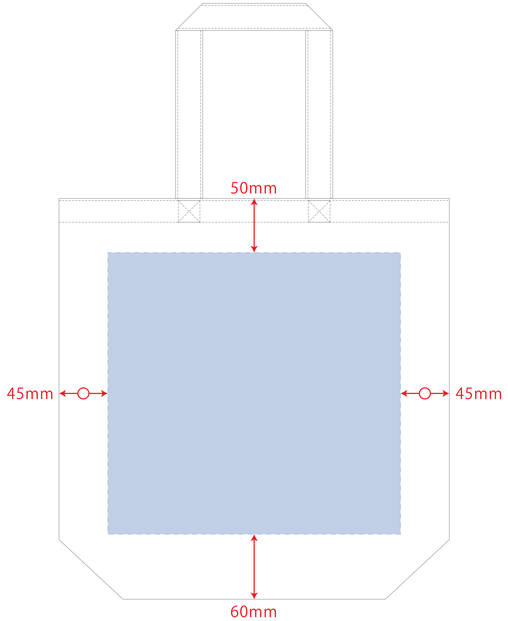

※ナチュラルのみエコマーク有り(内側)
デザインスペース：W270×H260（mm）
■インクジェット印刷 最大範囲：W270×H260（mm）

シルク（Lサイズ）・熱転写用

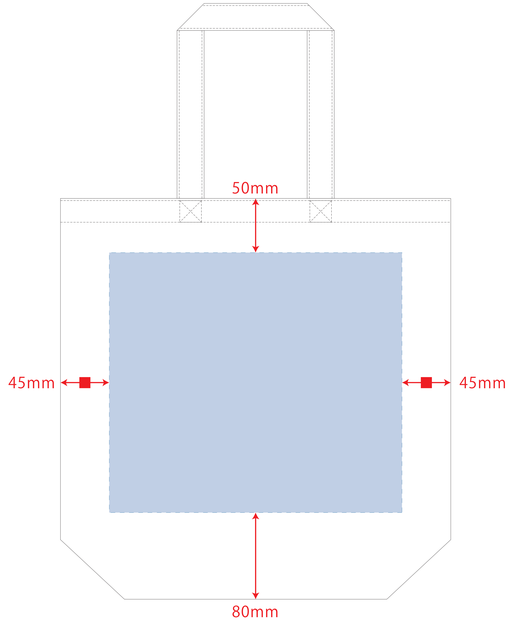

※ナチュラルのみエコマーク有り(内側)
デザインスペース：W270×H240（mm）
■シルク印刷(Lサイズ) 最大範囲：W270×H240（mm）
■熱転写印刷 最大範囲：W270×H240（mm）

熱転写(小ロット向け)・インクジェット(小ロット向け)用

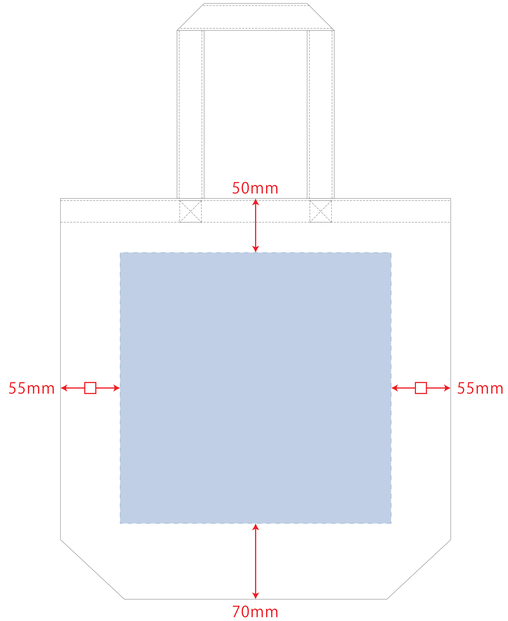

※ナチュラルのみエコマーク有り(内側)
デザインスペース：W250×H250（mm）
■熱転写印刷(小ロット向け) 最大範囲：W250×H250（mm）
■インクジェット印刷(小ロット向け) 最大範囲：W250×H250(mm)